

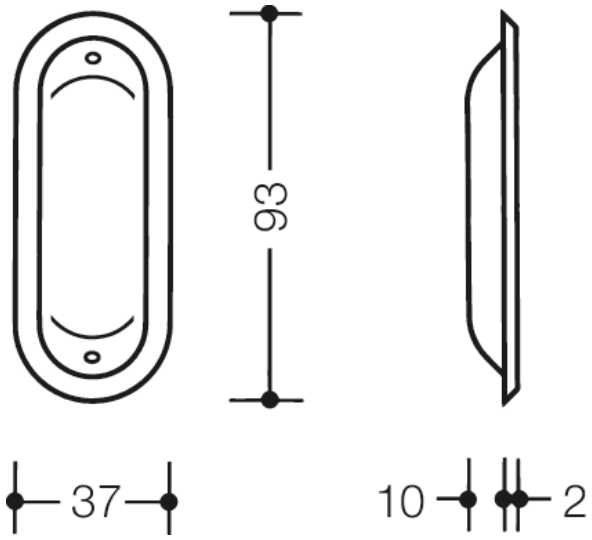

Abbildung ähnlich

Abmessungen in mm

Eigenschaften

Einlassmuschel Modell 542B
aus durchgefärbtem, mattem Polyamid, ovale Form 93 x 37 mm, Einlassmaße 83 x 30 mm, Einlasstiefe 10 mm, mit Griffmulde.

Auszeichnungen

Farben/Oberflächen

- 99 (Reinweiß)
- 98 (Signalweiß)
- 97 (Lichtgrau)
- 95 (Felsgrau)
- 92 (Anthrazitgrau)
- 90 (Tiefschwarz)

HEWI Heinrich Wilke GmbH
Postfach 1260
D-34442 Bad Arolsen

Telefon: +49 5691 82-0
Telefax: +49 5691 82-319

info@hewi.de
www.hewi.com