

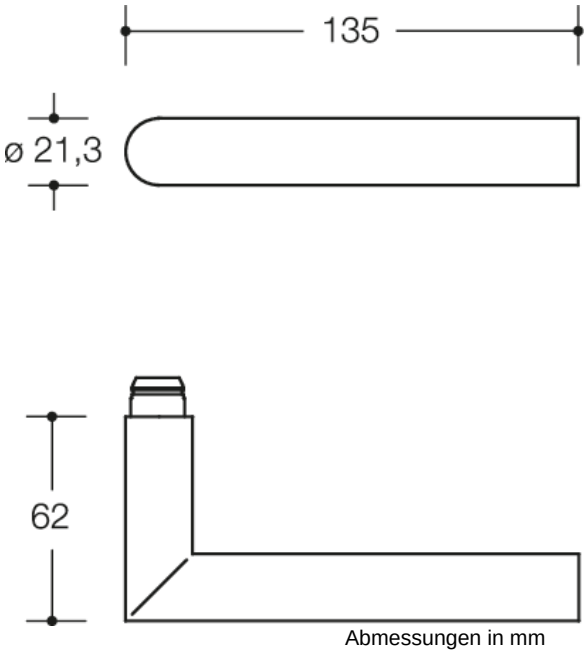

Abbildung ähnlich

Abmessungen in mm

Eigenschaften

Haustür-Halbgarnitur mit Schutzrosette (ES1)
in R-Technik mit Rosetten nach DIN 18255 und DIN EN 1906 aus mattem Polyamid, bestehend aus:
Türdrücker 162.21PBR in Gehrungsform aus mattem Polyamid mit durchgehendem Stahlkern bis in das Drückerende, durchgängig eingefärbt, Durchmesser 21,3 mm, mit Ansatzführung und Rastnut, Montage durch einfaches Einrasten der Türdrücker in die auf der Tür vormontierten Unterteile.
Die Rastung kann mittels Demontageschlüssel wieder gelöst werden.
Rosette 305.21PBR, Rosettenunterkonstruktion in Kunststoff-Edelstahlverbundbau, DIN links und DIN rechts verwendbar. Festdrehbarlagerung der Drücker mit selbsttätig einrastender Rundumverriegelung und 5 mm Lagerstelle als wartungsfreies Gleitlager mit elastischem Ausgleichsbereich und zweiter Lagerstelle im Drückerhals. Verdeckte, lockerungssichere Verschraubung mit M4 Schrauben- und Hülsenschraubenkombination sowie in das Türblatt eintauchenden Stützzapfen.
Rosetten-Abdeck-Kappe, rund, aus mattem Polyamid durchgängig eingefärbt, Durchmesser 55 mm, 10,5 mm hoch, flach, 1,5 mm Wandstärke.
Schutzrosette 306.23PBESRC, in Polyamid-Stahlverbundbau,
Außenrosette Durchmesser 55 mm, 10,5 mm hoch,
gehärtetes Unterteil, in konischer Ausführung, als Schutz gegen gewaltsames Abdrehen
Innenrosette FS-Ausführung, Durchmesser 55 mm, 10,5 mm hoch,
verdeckte Verschraubung, zur paarweisen Montage, Lieferung mit Schrauben M 5,
Lochungen für Profilzylinder (PZ und KABA), für Zylinderüberstände: 7 - 12 mm
Die Schutzrosette entspricht den Vorgaben der DIN 18273
Schutzklasse: ES 1 nach DIN 18257, einsetzbar an einbruchhemmenden Elementen nach DIN EN 1627-1630
Ausgelegt und geprüft für den Objektbereich, Gebrauchskategorie nach DIN EN 1906 - Klasse 4 Garnitur mit Vierkantstift 8 - 8,5 - 10 mm, Klasse 4 Feuerschutzgarnitur mit Vierkantstift 9 mm, nach DIN 18273
Gebrauchskategorie: Klasse 4
Dauerhaftigkeit: Klasse 7
Türmasse: keine Klassifizierung festgelegt
Feuerbeständigkeit: Klasse D1 - bei Feuerschutzgarnitur
Feuerbeständigkeit: Klasse 0 - bei nicht Feuerschutzgarnitur

HEWI Heinrich Wilke GmbH
Postfach 1260
D-34442 Bad Arolsen
Telefon: +49 5691 82-0
Telefax: +49 5691 82-319
info@hewi.de
www.hewi.com

Sicherheit: Klasse 1
Korrosionsbeständigkeit: Klasse 5
Einbruchschutz: Klasse 1
Ausführungsart: U
Nachhaltigkeit: EPD Umweltproduktdeklaration

Auszeichnungen

Zertifikate

Farben/Oberflächen

99 (Reinweiß)
92 (Anthrazitgrau)
90 (Tiefschwarz)

HEWI Heinrich Wilke GmbH
Postfach 1260
D-34442 Bad Arolsen
Telefon: +49 5691 82-0
Telefax: +49 5691 82-319
info@hewi.de
www.hewi.com